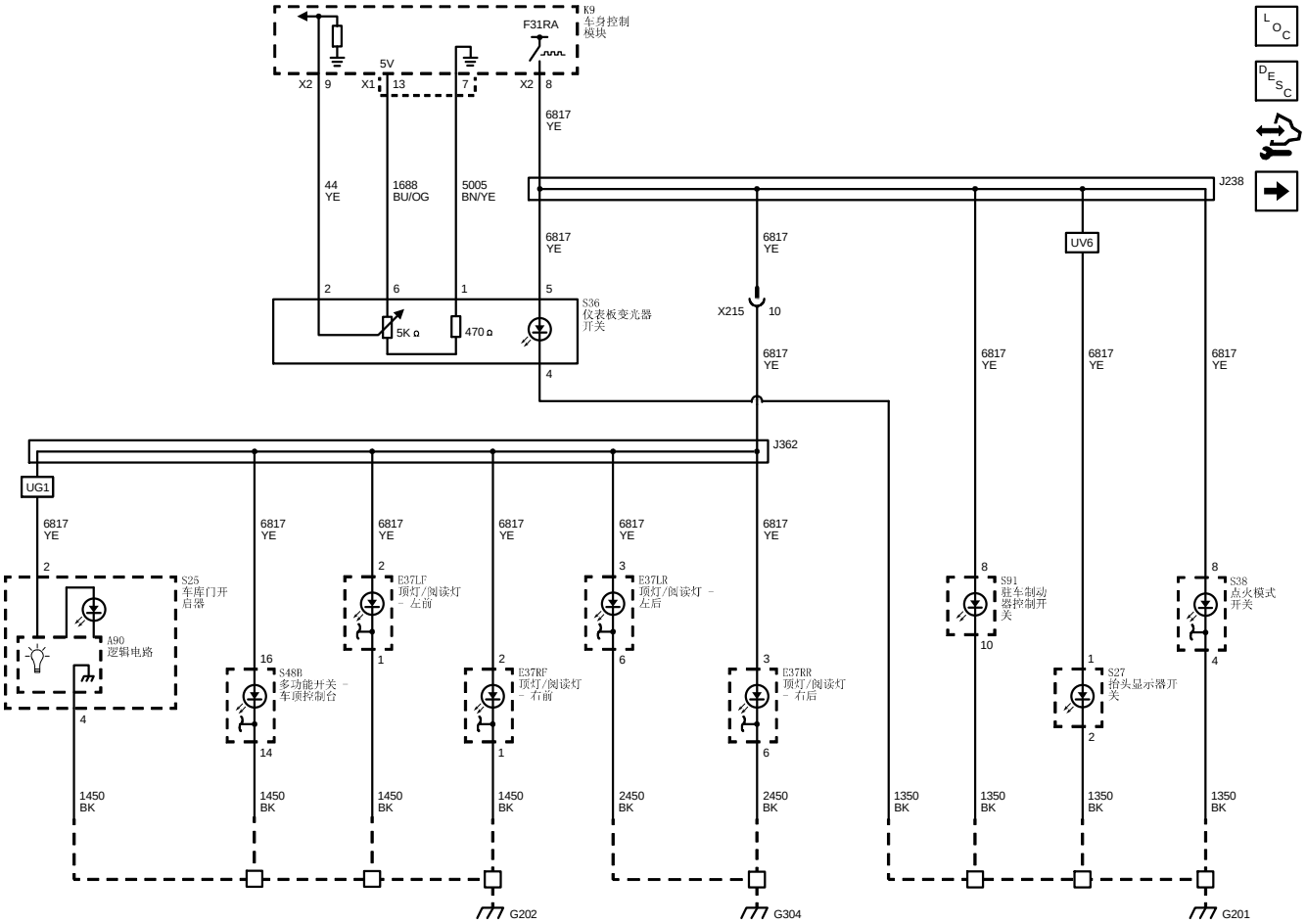
K9
车身控制
模块
F31RA
5V
X2 9
X1 13
7
X2 8
6817
YE
44
YE
1688
BU/OG
5005
BN/YE
J238
6817
YE
6817
YE
UV6
2
6
1
5
S36
仪表板变光器
开关
5K Ω
470 Ω
X215
10
6817
YE
4
6817
YE
6817
YE
6817
YE
J362
UG1
6817
YE
6817
YE
6817
YE
6817
YE
6817
YE
6817
YE
2
S25
车库门开
启器
A90
逻辑电路
4
2
E37LF
顶灯/阅读灯
- 左前
1
3
E37LR
顶灯/阅读灯 -
左后
6
8
S91
驻车制动
器控制开
关
10
8
S38
点火模式
开关
4
16
S48B
多功能开关 -
车顶控制台
14
2
E37RF
顶灯/阅读灯
- 右前
1
3
E37RR
顶灯/阅读灯
- 右后
6
1
S27
抬头显示器开
关
2
1450
BK
1450
BK
1450
BK
1450
BK
2450
BK
2450
BK
1350
BK
1350
BK
1350
BK
1350
BK
G202
G304
G201

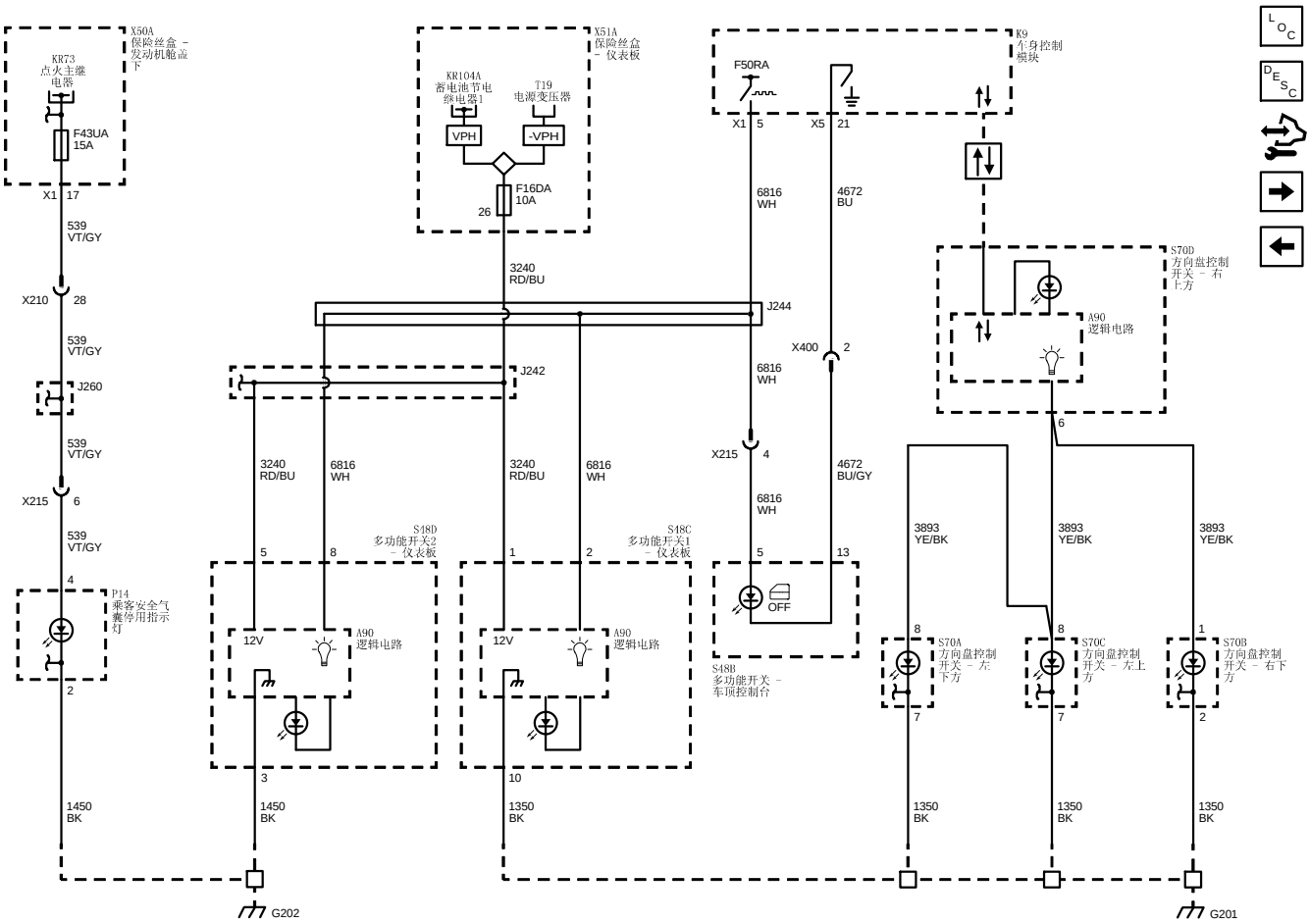
X50A
保险丝盒 - 发动机舱盖下
KR73
点火主继电器
F43UA
15A
X1 17
539
VT/GY
X210 28
539
VT/GY
J260
539
VT/GY
X215 6
539
VT/GY
4
P14
乘客安全气囊停用指示灯
2
1450
BK
X51A
保险丝盒 - 仪表板
KR104A
蓄电池节电继电器1
T19
电源变压器
VPH
-VPH
F16DA
10A
26
3240
RD/BU
J242
3240
RD/BU
6816
WH
3240
RD/BU
6816
WH
S48D
多功能开关2 - 仪表板
5 8
12V
A90
逻辑电路
3
1450
BK
S48C
多功能开关1 - 仪表板
1 2
12V
A90
逻辑电路
10
1350
BK
F50RA
X1 5
X5 21
6816
WH
4672
BU
J244
X400 2
6816
WH
X215 4
6816
WH
4672
BU/GY
5 13
OFF
S48B
多功能开关 - 车顶控制台
K9
车身控制模块
S70D
方向盘控制开关 - 右上方
A90
逻辑电路
6
3893
YE/BK
3893
YE/BK
3893
YE/BK
8
S70A
方向盘控制开关 - 左下方
7
1350
BK
8
S70C
方向盘控制开关 - 左上方
7
1350
BK
1
S70B
方向盘控制开关 - 右下方
2
1350
BK
G202
G201